第18回　群馬県バレーボール協会長杯中学バレーボール大会　東毛地区予選【男子】

令和２年１月１８日（土）・１９日（日）・２５日（土）・２月８日（土）
東毛地区の各中学校会場にて

【予選リーグ】

Aグループ　1月19日(日)　笠懸南中

	板倉	笠懸南	多々良	勝	負	順位
板倉		２－０	２－０	2	0	1
笠懸南	０－２		２－０	1	1	2
多々良	０－２	０－２		0	2	3

Bグループ　1月18(土)　大泉西中

	大泉西	館林三	館林二・邑楽	城西	勝	負	順位
大泉西		０－２	０－２	２－０	1	2	3
館林三	２－０		２－１	２－０	3	0	1
館二・邑楽	２－０	１－２		２－０	2	1	2
城西	０－２	０－２	０－２		0	3	4

Cグループ　1月25(土)　太田西中

	太田西	大泉北	館林四	勝	負	順位
太田西		２－１	２－０	2	0	1
大泉北	１－２		２－１	1	1	2
館林四	０－２	１－２		0	2	3

【東毛地区代表決定戦】2月8日（土）　太田市立西中学校

１位リーグ

	板倉	館林三	太田西	勝	負	順位
板倉						
館林三						
太田西						

２位リーグ

	笠懸南	館二・邑楽	大泉北	勝	負	順位
笠懸南						
館二・邑楽						
大泉北						

【第２代表決定トーナメント】

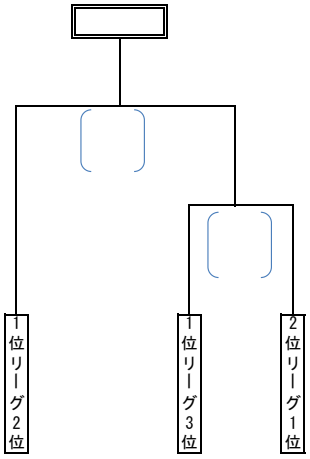

【最終結果】
第１代表・・・
第２代表・・・