女子組み合わせ　2024/11/28（作成）

○１次予選リーグ　※全３４チーム　４チーム×７グループ、３チーム×２グループ

グループ	対　戦　校				グループ責任者	実施予定日・会場
Ａグループ	北の杜	木崎	相生	多々良	川島（北の杜）	1月26日（日）北の杜
Ｂグループ	城東	千代田	新里	／	進藤（新里）	1月19日（日）城東
Ｃグループ	太田東	大泉西	笠懸	城西	落合（太田東）	1月26日（日）太田東
Ｄグループ	尾島	大泉北	生品	館林一	飯野（尾島）	1月25日（土）尾島
Ｅグループ	休泊	邑楽	笠懸南	／	横塚（休泊）	1月25日（土）休泊
Ｆグループ	太田南	邑楽南	川内中央	館林四	黒崎（館林四）	1月25日（土）邑楽南
Ｇグループ	宝泉	板倉	大間々	太田旭	小板橋（板倉）	1月25日（土）太田旭
Ｈグループ	綿打	明和	清流梅田	館林二	関口（館林二）	1月18日（土）綿打
Ｉグループ	太田西	大泉南	毛里田	館林三	髙田（大泉南）	1月19日（日）大泉南

リーグ戦の順位決定に関して勝ち負けが同じ場合は、得失セット差・得失点差・当該２チームの勝敗で決定する。また、当日は公式記録はつけなくてもよいが、得点のトラブルがないように、得点の推移だけは記録させる。また、審判は空きチームの監督が主審を行い、副審は生徒でも可とする。

グループ戦で勝ち残ったチームで地区予選トーナメントを行う。組み合わせは以下の通りとする。（各リーグ戦の１位通過チームはシードし他はフリー抽選で決定）各会場でのトーナメント戦２位までのチームは県の本大会に出場できる。

○東毛地区２次予選トーナメント　組み合わせ表　**２月８日（土）　会場：館林一中2面／邑楽南中2面**

７:３０役員集合　７:４５開場　８:００フロアー入場　９:１５試合開始　※開会式はおこなわない

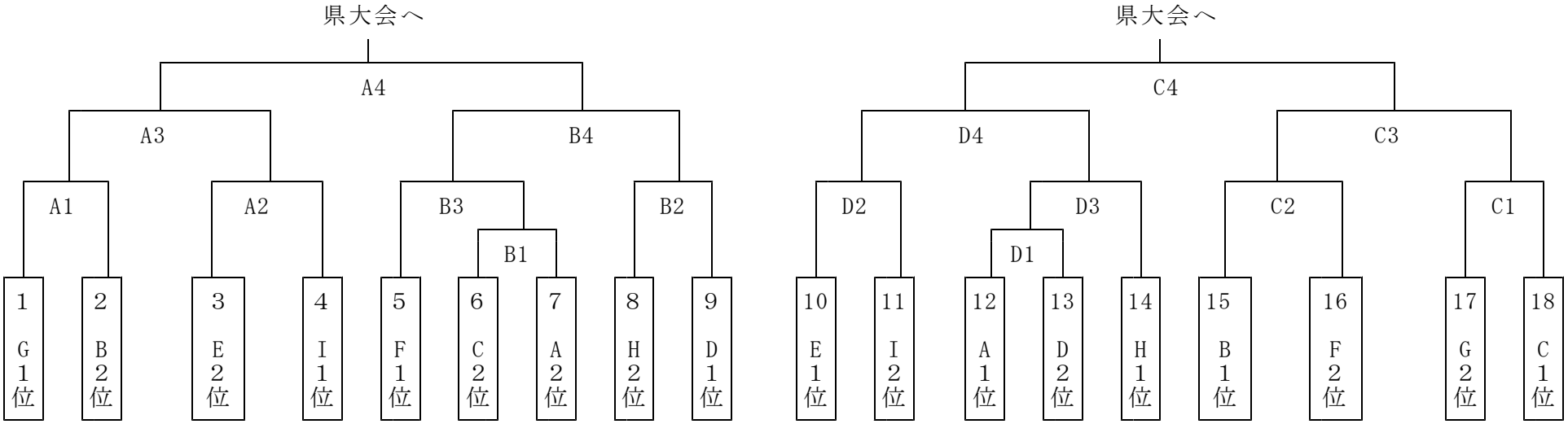

○審判は基本的に負けたチームの教員が担当する。審判研修で参加の先生方がいる場合は、主・副共に大人（顧問等）ができることが望ましい。

※第１試合の審判、生徒役員は　Ａコート（3,4から　各４名）　Ｂコート（8,9から　各４名）
Ｃコート（15,16から　各４名）Ｄコート（10,11から　各４名）

それ以降は敗退したチームの選手が次の試合の生徒役員を行う。

○大会運営は館林市邑楽郡の顧問の先生が中心に行うが、顧問１人は必ず最後まで残って運営、審判をする。生徒は係の仕事を全て終えたら帰してよい。

○進行の状況によってはコートを変更することがある。