女子組み合わせ

○１次予選リーグ　※全３９チーム　４チーム×９グループ、３チーム×１グループ

グループ	対戦校				グループ責任者	実施予定日・会場
Ａグループ	宝泉	梅田	明和	毛里田	石原（宝泉）	１／２１（日）宝泉
Ｂグループ	太田北	桜木	邑楽南	境野	片上（邑楽南）	１／２０（土）邑楽南
Ｃグループ	藪塚本町	笠懸	大泉南	館三	御子柴（藪塚）	１／２１（日）藪塚
Ｄグループ	太田南	相生	館一	木崎Ｂ	松島（木崎B）	１／２８（日）木崎
Ｅグループ	清流	太田東	千代田		新井（清流）	１／２１（日）千代田
Ｆグループ	大間々	尾島	館四	川内	板垣（大間々）	１／１４（日）大間々
Ｇグループ	広沢	太田西	大泉西	休泊	川島（大泉西）	１／２１（日）太田西
Ｈグループ	板倉	木崎Ａ	桐生中央	旭	本間（中央）	１／２１（日）中央
Ｉグループ	邑楽	城西	新里	館二	椿（城西）	２／　４（日）新里
Ｊグループ	多々良	綿打	笠懸南	大泉北	清水（笠懸南）	１／２１（日）笠懸南

リーグ戦の順位決定に関して勝ち負けが同じ場合は、得失セット差・得失点差・当該２チームの勝敗で決定する。また、当日は公式記録はつけなくてもよいが、得点のトラブルがないように、得点の推移だけは記録させる。また、審判は空きチームの監督が主審を行い、副審は生徒でも可とする。

グループ戦で勝ち残ったチームで地区予選トーナメントを行う。組み合わせは以下の通りとする。（各リーグ戦の１位通過チームはシードし他はフリー抽選で決定）各会場でのトーナメント戦２位までのチームは県の本大会に出場できる。

○東毛地区２次予選トーナメント　組み合わせ表

２月１０日（土）　会場：太田市内
７：３０開場　９：００試合開始　※開会式はおこなわない

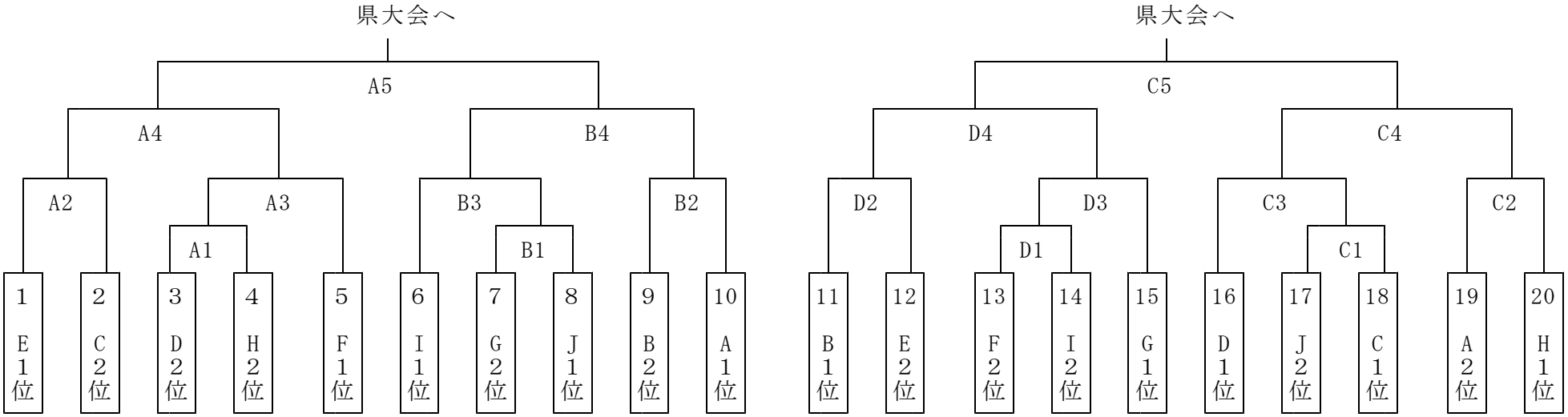

○審判は基本的に負けたチームの教員が担当する。審判研修で参加の先生方がいる場合は、主・副共に大人（顧問等）ができることが望ましい。
※第１試合の審判、生徒役員は　Aコート（1,2から各４名）　Bコート（9,10から各４名）
Cコート（19, 20から各４名）　Dコート（11,12から各４名）
それ以降は敗退したチームの選手が次の試合の生徒役員を行う。

○大会運営は太田市の顧問の先生が中心に行うが、顧問１人は必ず最後まで残って運営、審判をする。生徒は係の仕事を全て終えたら帰してよい。